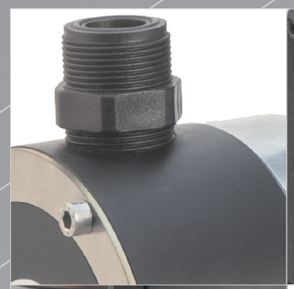

Высокая химическая стойкость

Умное и эффективное дозирование

Диапазон дозирования от 3 л/ч до 1200 л/ч

УМНЫЕ ДОЗИРУЮЩИЕ НАСОСЫ

DOSTEC AC

Современный контроль

Дозирующие поршневые и мембранные насосы

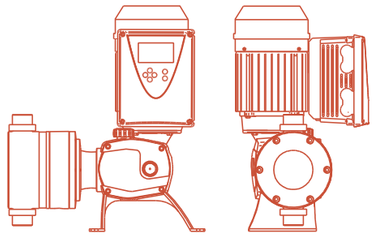

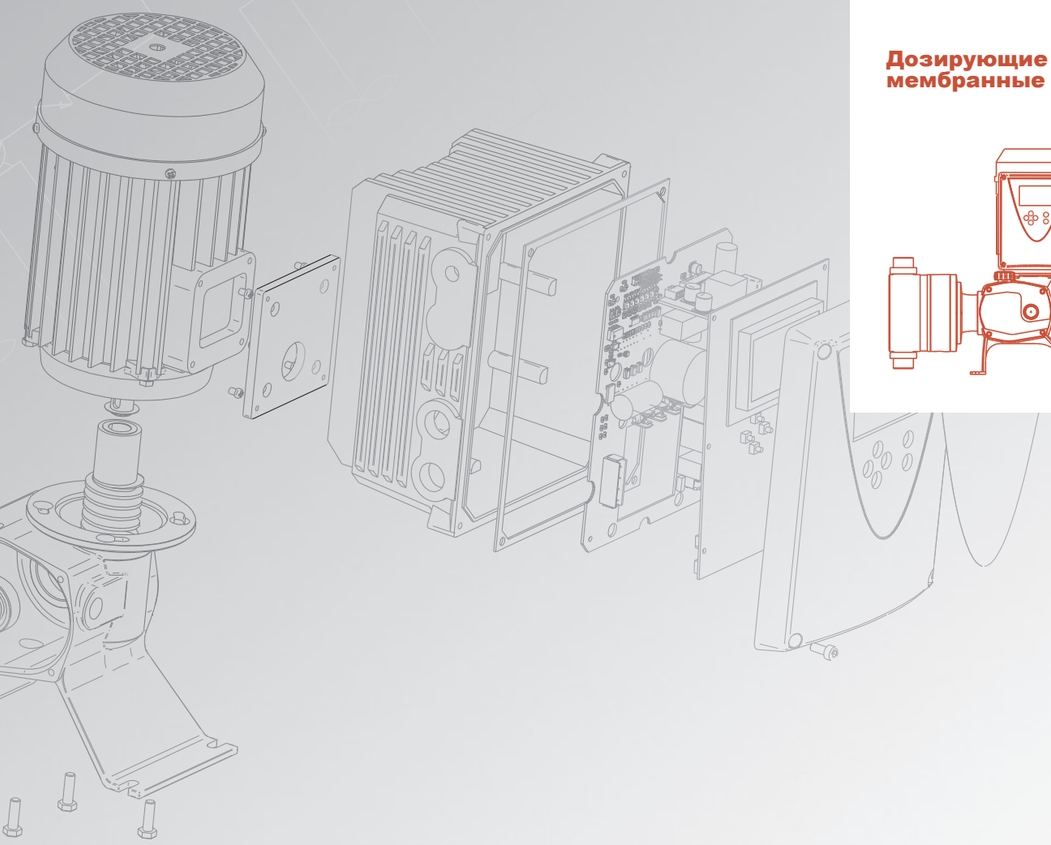

DOSING PUMPS

07 - 2017

Management System ISO 9001:2008
www.tuv.com ID 9105017995

ITC S.L / Mar Adriàtic 1 - P.I. Torre del Rector / P.O. Box 60 / Sta. Perpètua de Mda. / Barcelona, Spain / Tel (+34) 93 544 30 40 / Fax (+34) 93 544 31 61 / e-mail: itc@itc.es / http://www.itc.es
ITC- Sevilla / P.I. Pibo / Avda. Mairena de Aljarafe s.n. / 41110 Bollullos de la Mitación (Sevilla) / Tel. 955 692 234 Fax. 955 776 889
INJECTION TECHNICAL CONTROL Inc. / 7695 N.Palme Ave. Ste. 115 / P.O.Box: 27991 FRESNO (CA) 93729-7991 / Phone: 1 800 555 8013 / Fax: 559 261 4026 / e-mail: fertic@fertic.com / http://www.fertic.com

DOSING PUMPS

ELECTRIC

DOSING PUMPS

DOSTEC AC

УМНЫЕ ДОЗИРУЮЩИЕ НАСОСЫ

ОПИСАНИЕ

Дозирующие мембранные и поршневые насосы с умной системой контроля дозирования с автоматической регулировкой. Насосы Dostec AC имеют несколько режимов удаленного управления с помощью различных систем.

Применение:

- водоподготовка
- промышленные процессы
- химическая промышленность
- целлюлзно-бумажная промышленность
- сельское хозяйство

РЕЖИМЫ РАБОТЫ

- Аналоговый сигнал (0/4-20 мА)
- Импульсный сигнал
- Дозирование партиями
- Модуль ModBus
- Ручная регулировка потока

ТЕХНИЧЕСКИЕ ХАРАКТЕРИСТИКИ

МОДЕЛЬ	ПРОИЗВ-ТЬ	ДАВЛЕНИЕ
МЕМБРАНА	л/ч	бар
73-AC3D44-D163__X	1044	5
73-AC3D43-D163__X	624	7
73-AC3D43-D142__X	498	10
73-AC3D42-D142__X	373	10
73-AC2D43-D115__M	301	5
73-AC2D42-D115__M	251	5
73-AC3D33-D142__X	249	10
73-AC2D43-D95__M	173	8
73-AC2D42-D95__M	144	8
73-AC2D43-D69__M	83	10
73-AC2D42-D69__M	68	10
73-AC2D41-D69__L	38	15
73-AC2D31-D69__L	19	15
73-AC2D21-D69__L	11,4	15
73-AC2D11-D69__L	6,5	15

МОДЕЛЬ	ПРОИЗВ-ТЬ	ДАВЛЕНИЕ
ПОРШЕНЬ	л/ч	бар
73-AC3P44-P110__X	1200	5,5
73-AC3P44-P95__X	900	7,5
73-AC3P44-P77__X	600	11
73-AC2P44-P77__M	600	4,5
73-AC3P43-P77__M	400	12
73-AC2P44-P61__M	360	7
73-AC2P44-P49__M	240	11
73-AC2P44-P34__M	120	15
73-AC2P44-P24__M	60	15
73-AC2P34-P24__L	30	15
73-AC2P33-P24__L	15	15
73-AC2P14-P24__L	10,5	15
73-AC2P13-P24__L	6	15
73-AC2P11-P24__L	3	15

ФУНКЦИИ ДОЗИРОВАНИЯ

- Удаленный запуск (вкл/выкл)
- Пробная функция
- Калибровка потока
- Функция снижения пульсации при продолжительной подачи (LP)
- Функция медленного всасывания (SS) для высоковязких продуктов
- Функция низкой скорости потока (LF)

ДОПОЛНИТЕЛЬНЫЕ ЗАЩИТНЫЕ УСТРОЙСТВА

- Датчик уровня
- Датчик протечки мембраны
- Датчик давления
- Датчик нарушения потока
- Датчик температуры

СОВРЕМЕННЫЕ НАСТРОЙКИ ДОЗИРОВАНИЯ

СТАНДАРТНЫЙ ГРАФИК ДОЗИРОВАНИЯ

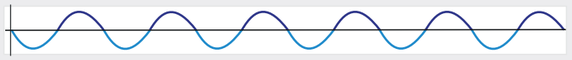

(LP) ПУЛЬСАЦИЯ

Цикл низкой пульсации для непрерывного потока

(SS) МЕДЛЕННОЕ ВСАСЫВАНИЕ

Медленное всасывание для надежного дозирования высоковязких продуктов

(LF) НИЗКАЯ СКОРОСТЬ ПОТОКА

Непрерывный цикл чрезвычайно низкой скорости потока

Одна фаза	230 V 50 Гц 110/230 V 60 Гц	ПОРШЕНЬ	PEUAPM/КЕРАМИКА	Мат-л головки насоса	PP/PVDF/INOX
СИЛА	0.37 кВт (0.5 л.с.) 0.75 кВт (1 л.с.)	МЕМБРАНА	PTFE	Клапан (корпус)	PP/PVDF/INOX

Входные и выходные сигналы управления

- Аналоговый сигнал 0/4-20 мА
- Внешний импульсный сигнал
- Удаленное включение/выключение (вход)
- Датчик уровня (текущий) - вход
- Датчик уровня (минимальный) - вход
- Датчик протечки (вход)
- Датчик нарушения потока (вход)
- Датчик давления (вход)
- Встроенный порт RS-485 ModBus
- Выход 4-20 мА для регистрации и мониторинга
- Выходной импульсный сигнал для мониторинга, регистрация и контроля 2-го насоса
- Выходной сигнал тревоги (реле)
- Выходной сигнал уровня тревоги (реле)